KANDILINE VIHMAVEESÜSTEEM

PAIGALDUS JA HOOLDUS

ORIMA®

K12 K9x9

GARANTII ORIMA 30 SADEVEESÜSTEEMI AASTAT

ISO 9001 BUREAU VERITAS Certification
Nº FIHSK10155078A

© Copyright Orima-Tuote Oy. Kankaantie 6, 16300 Orimattila
Ilma loata kasutamine ja kopeerimine on keelatud

MÕÕDUD

Standard torudekomplekt on arvestatud kuni 80 cm sügavusega ja 3,5 m kõrgusele räästale.

Jätkamiseks kasutage äravoolutorusid 1,0 ja 2,0m.

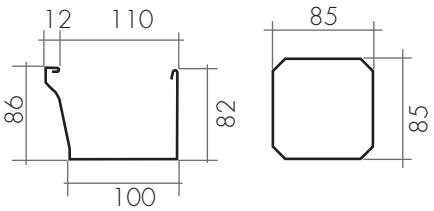

Vihmaveetorude arvu ja koha määramine katuse pinna järgi:

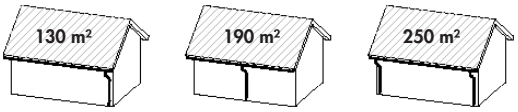

MATERJAL

Rennid ja torud on kuumtsingitud terasplekist, mõlemalt poolt kaetud GreenCoat pinnakattega.

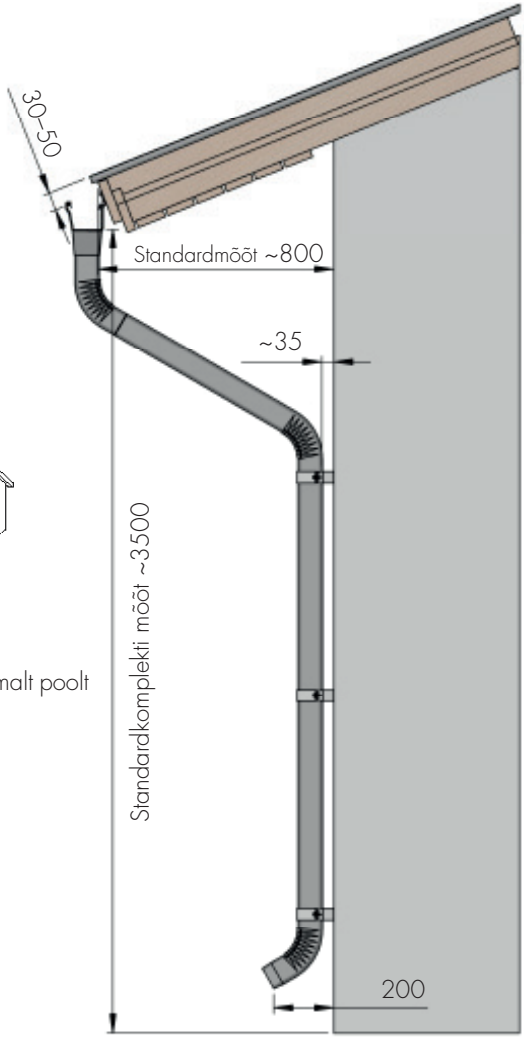

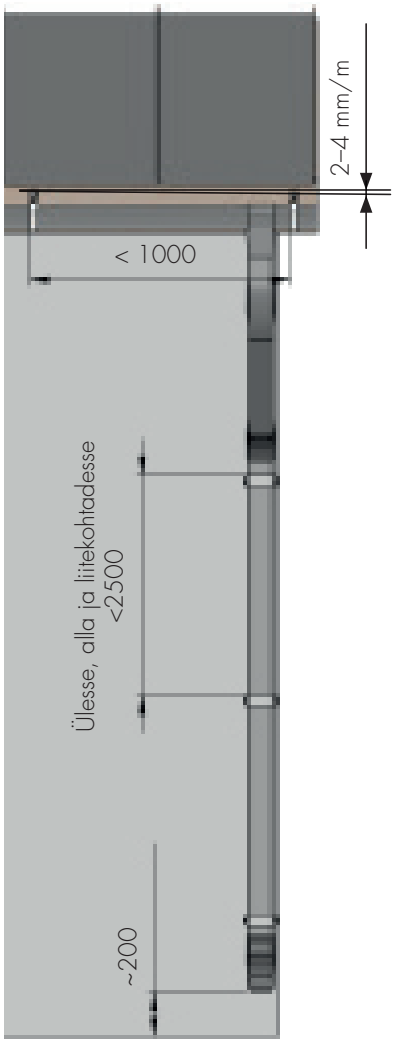

VAJALIKUD TÖÖVAHENDID

Tihenduseks ja liimimiseks

Plekikäärid või elektrilised plekilõikeseadmed. Elektrilise nurgalihvijaga ei tohi lõigata.

Valtsitangid

Needitangid ja needid või väikesed kruvid

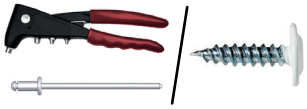

Pliiats, mõõdulint ja liininöör

Kruvikeeraja

Rennikinnitustele

Kinnitamiseks sobivad näit. puidukruvid Ø 4,8

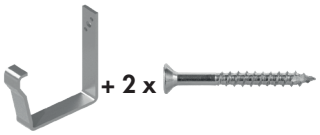

Vihmaveetorude kinnitamiseks

Seinamaterjalile sobivad kruvid või kruvid-tüüblid või keemilised ankrud (näiteks puitseina ristpeakruvid 5x70mm)

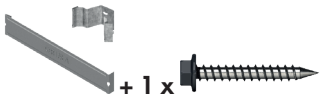

Vihmaveetoru kinnitustele puurkruvid (näit. 5x18)

© Copyright Orima-Tuote Oy. Kankaantie 6, 16300 Orimattila
Ilma loata kasutamine ja kopeerimine on keelatud

ISO 9001 BUREAU VERITAS Certification
Nº FIHSK10155078A

1. VIHMAVEERENNI PAIGALDAMINE

Renn tuleb paigaldada kaldega vihmaveetoru suunas, et tagada vihmavee äravoolamine.

Renni esiserv peab olema 30 - 50mm katuseräästa pinnast madalamal.

1. Paigalda äärmised rennikonksud nii, et renni kalle oleks 2 –4mm meetri kohta vihmaveetoru suunas.

2. Paigalda teised rennikonksud liininööri kasutades ca 1 m vahega katusefermide või -sarikate kohale.

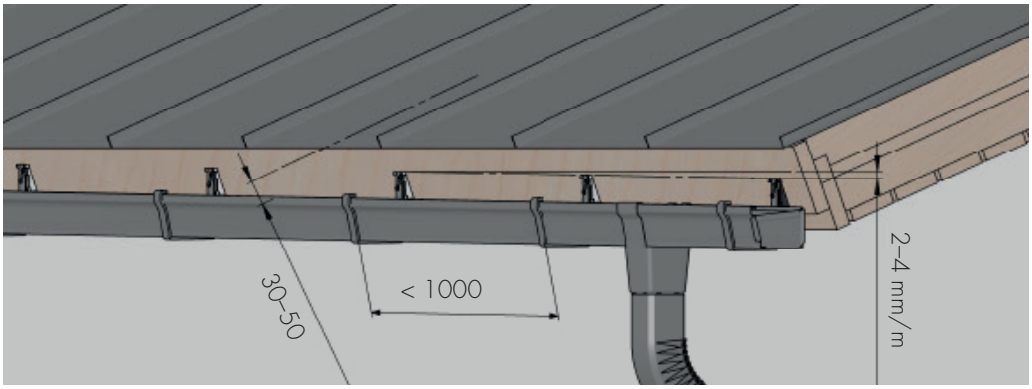

K12 RENN

3 m 11170
4 m 11260
5 m 11010
6 m 11020

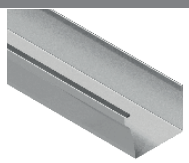

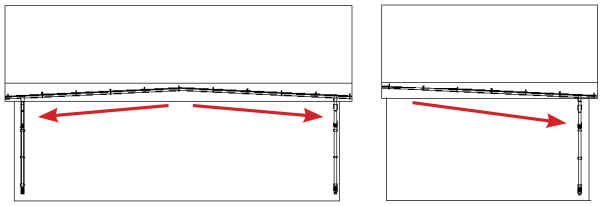

RENNIKONKSUD

KALDEGA RÄÄSTALAUD

Sirge rennikonks 11110
Konksu tagatükkl 1:4 10580
1:3 10590
1:2 10600
1:1,5 10610

2 x

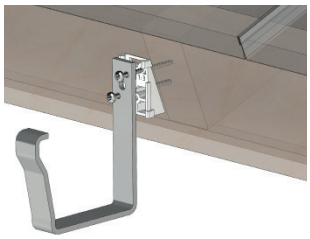

Sirge rennikonks 1:3 11120
Sirge rennikonks 1:2,5 11180

2 x

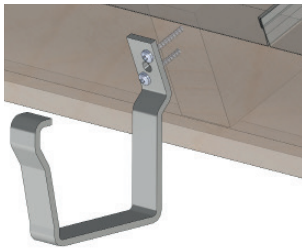

VERTIKAALNE RÄÄSTALAUD

Sirge rennikonks 11110

2 x

RÄÄSTALAUATA

Sirge rennikonks 11110
Konksu pikendus 11140P
(sis. polt ja mutter)

2 x

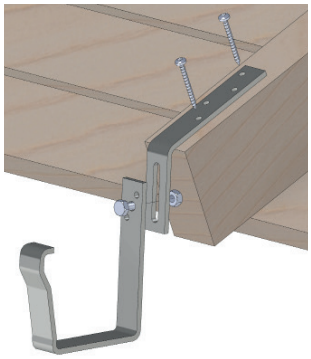

VERTIKAALNE JA KALDEGA RÄÄSTALAUD

Sisemine rennikonks 11130

2 x

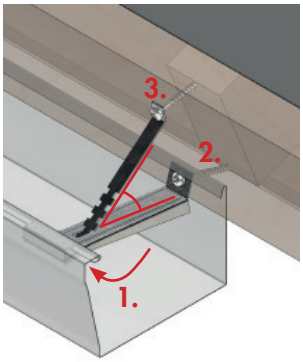

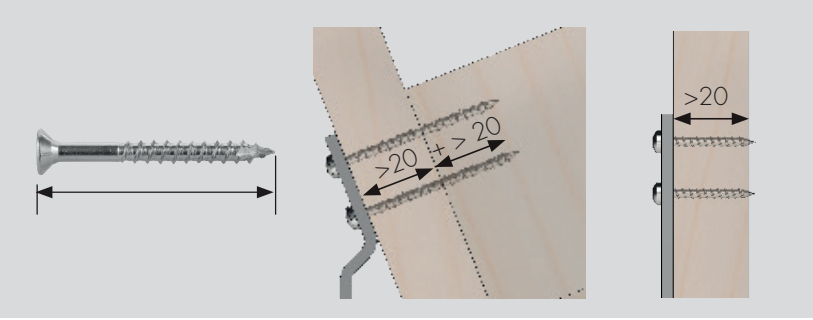

ISO 9001 BUREAU VERITAS Certification
N° FIHSK10155078A

© Copyright Orima-Tuote Oy. Kankaantie 6, 16300 Orimattila
Ilma loata kasutamine ja kopeerimine on keelatud

RENNIOTSAD

Renniots parem 11040
Renniots vasak 11050

2 x

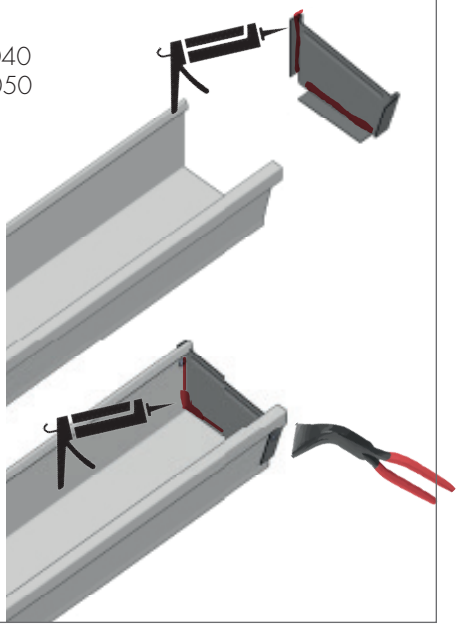

RENNINURGAD

Sisenurk 11070
Välisnurk 11080

4 x

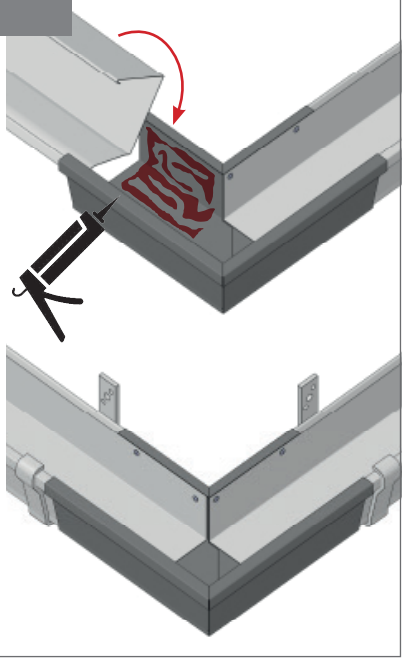

ALLATULEKUD

Otsast ahenev allatulek 11090

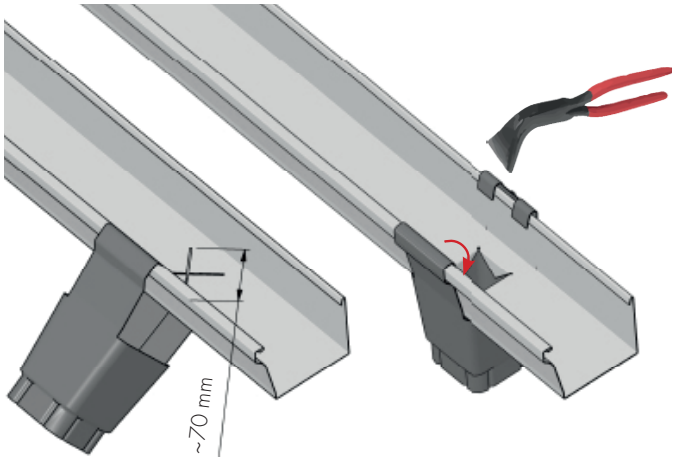

Algustükk 11100

5 x

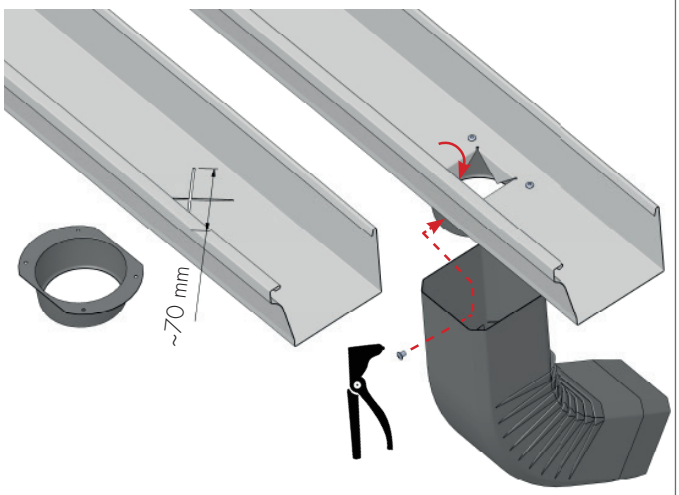

© Copyright Orima-Tuote Oy. Kankaantie 6, 16300 Orimattila
Ilma loata kasutamine ja kopeerimine on keelatud

ISO 9001 BUREAU VERITAS Certification
Nº FIHSK10155078A

RENNIDE ÜHENDAMINE

Jätkamine ülekattega

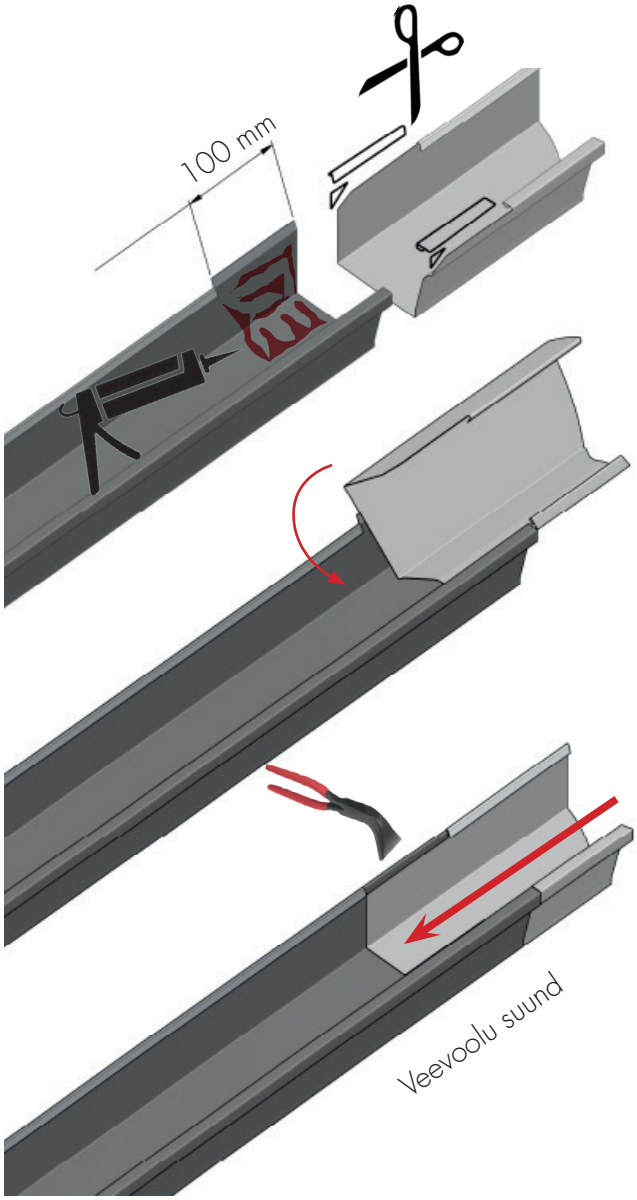

Jätkamine ühendustükiga 11060

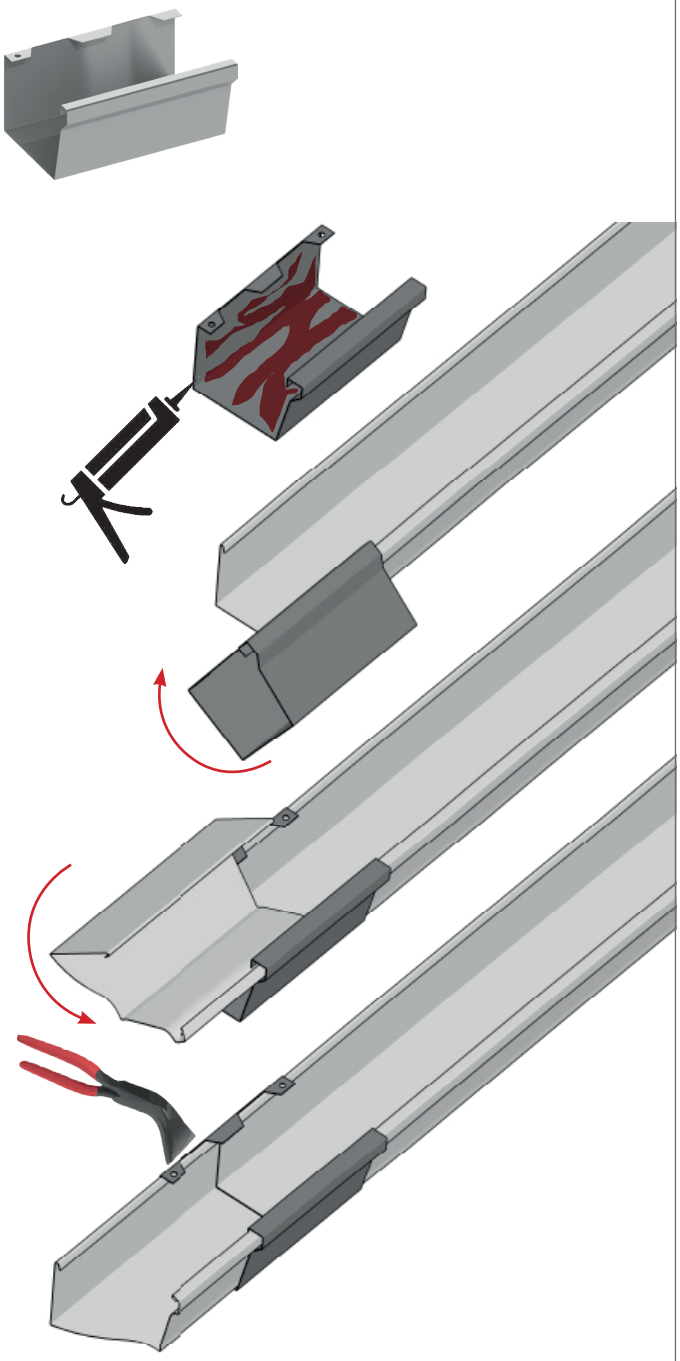

ISO 9001 BUREAU VERITAS Certification
Nº FIHSK10155078A
© Copyright Orima-Tuote Oy. Kankaantie 6, 16300 Orimattila
Ilma loata kasutamine ja kopeerimine on keelatud

2. VIHMAVEETORU PAIGALDUS

Aseta ülemine põlv kergelt paigale. Monteeri toru ja muud osad ja mõõda alumise põlve sobiv pikkus.

Toru tee lühemaks alati toru sirge osa ülemisest otsast, et alumise otsa kokkusurutud ots säiliks.

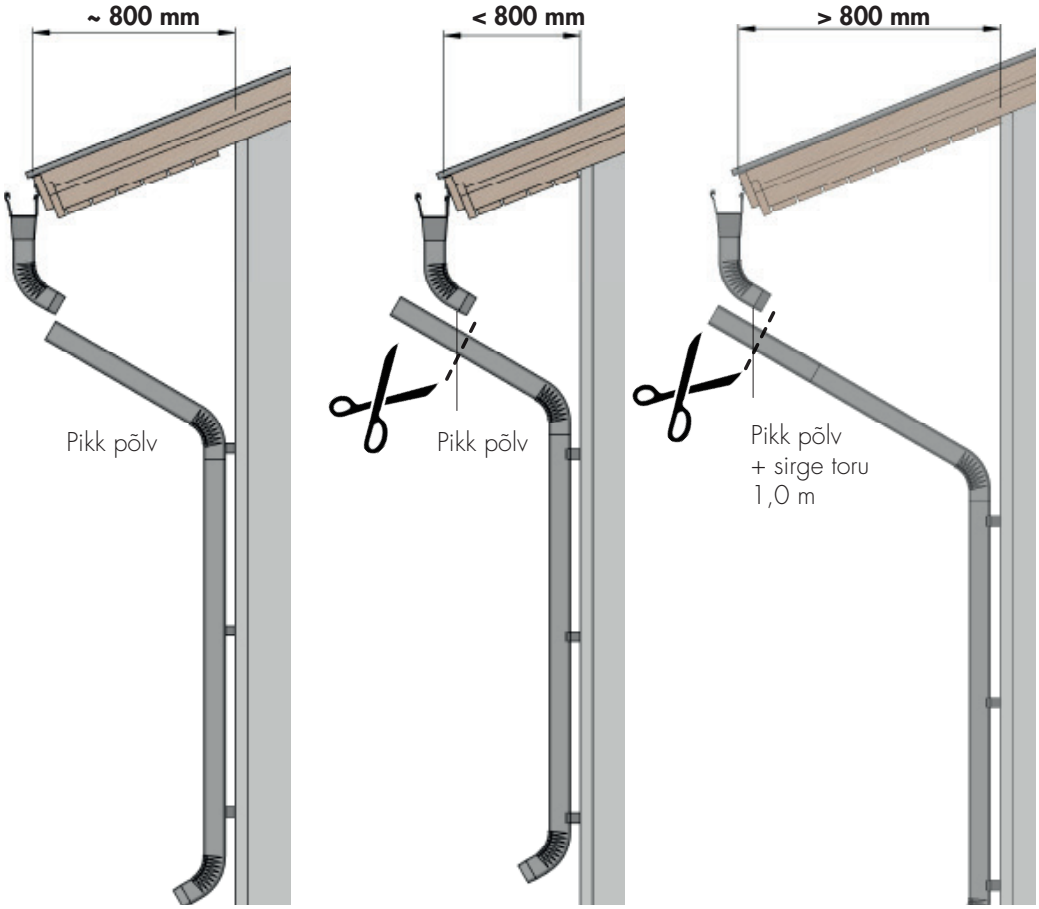

TORU

Standardmõõdus vihmaveetorude komplekt on arvestatud 80 cm sügavusega ja 3,5 m kõrgusega räästale.

Suuremad mõõdud lahendatakse torude lisamisega 1,0 ja 2,0 m

1–2 x /
Ühenduskoht

Lühike põlv 12080

Pikk põlv 12090

Toru põlvega 2,6 m
12030

Toru 1,0 m
12010

Toru 2,0 m
12020

TORUKINNITUSED

ST kinnitite paar 13050

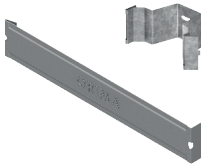

1 x

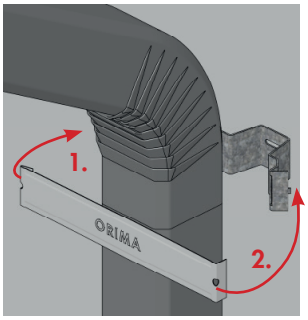

Toru kinnitusklamber M2000
12070

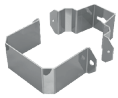

2 x

1 x

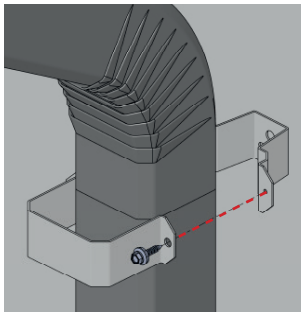

Alguses, lõpus ja liitekohtades
< 2500

2 x **3 x** **4 x**

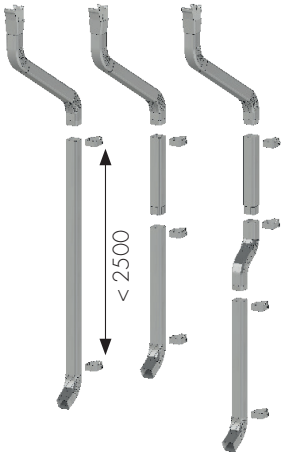

© Copyright Orima-Tuote Oy. Kankaantie 6, 16300 Orimattila
Ilma loata kasutamine ja kopeerimine on keelatud

ISO 9001 BUREAU VERITAS Certification
Nº FIHSK10155078A

LISA TARVIKUD

Üleminekupõlv 5 cm 12100
10 cm 12110
15 cm 12120
20 cm 12130

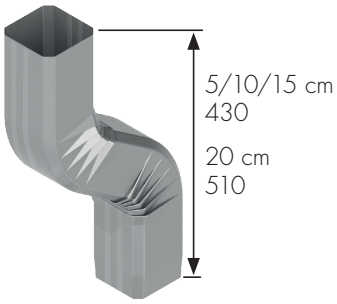

2 x

1–2 x

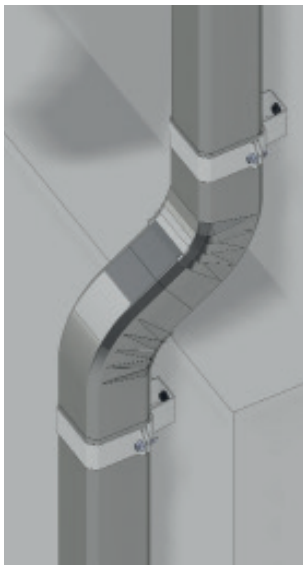

Reguleeritav väljavooluava
12170

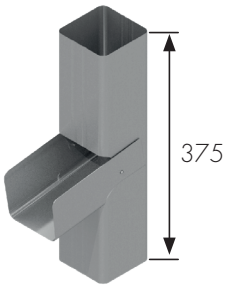

1 x

1–2 x

VANDAALIVASTASED TORUD

Vandaalivastane toru 2,0m
12150

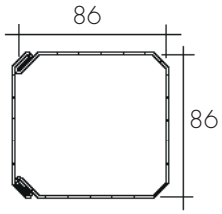

2 x Vandaalivastase torukinniti

12160

4 x

2 x

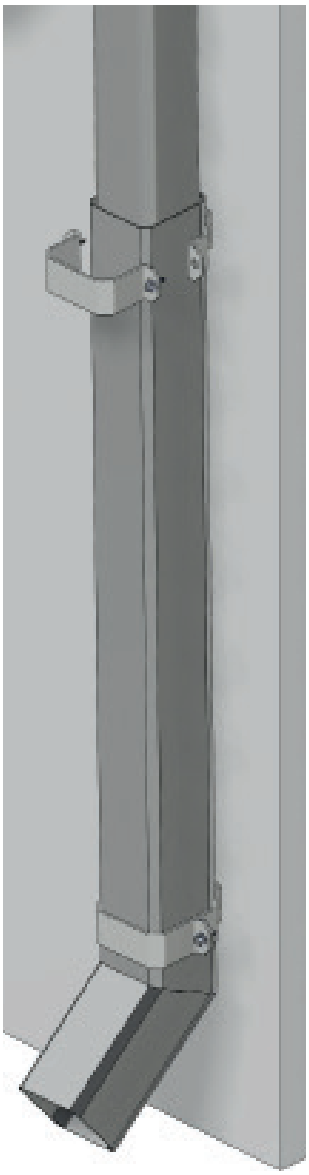

ISO 9001 BUREAU VERITAS Certification
Nº FIHSK10155078A

© Copyright Orima-Tuote Oy. Kankaantie 6, 16300 Orimattila
Ilma loata kasutamine ja kopeerimine on keelatud

KANDILINE VIHMAVEESÜSTEEM

GARANTII, KVALITEET JA HOOLDUS

GARANTII JA KVALITEET

GARANTII

Orima®-vihmaveesüsteemi pikaaegne ketvus ja ohutu kasutus on tagatud majaomanikule, kui süsteem paigaldatakse tootja juhenditele vastavalt ning vajalikud kontrollid ja hoodused on tehtud.

Orima-Tuote Oy garanteerib, et tehases värvitud vihmaveesüsteemi ei saa tekkida läbiroostetamist tootmise- või materjalivigade tõttu. Kvaliteedi kinnituseks anname tehases toodetud kahepoolse pinnakattega vihmaveesüsteemi 30 aastase garantii.

Garantiitingimused:

www.orima.fi

ISO 9001:2015 KVALITEEDISÜSTEEM

Tooted on valmistatud ja kontrollitud ISO 9001:2015 standardi nouetele vastava kvaliteedisüsteemi kohaselt ning on sertifitseeritud Bureau Veritas Certificationin-l poolt sertifikaadi number FIHSK10155078A.

ISO 9001
BUREAU VERITAS
Certification

Nº FIHSK10155078A

HOOLDUS

Vihmaveesüsteemide ülesandeks on juhtida vihmavesi maja katuselt maha ning kaitsta maja ja fassaadi niiskuskahjustuste eest.

Vihmaveesüsteeme tuleks kontrollida ning vajadusel puhastada vähemalt kaks korda aastas, kevadel ja sügisel, puuderohketel aladel ka sagedamini.

Hooldusjuhend:

1. Puhasta vihmaveerenn prahist, okstest ja lehtedest.
2. Kontrolli räästalaudade ja renni liitekohtade seisukorda. Vajadusel pinguta kruvisid.
3. Loputa renn veega, puhastamiseks võid kasutada ka pehmet harja ja voolikut. Renni puhastamisel ära kasuta teravaid esemeid, need võivad töödeldud pinda kahjustada. Kontrolli jätku- ja liitekohti, vajadusel tihenda need tihendusmassiga.
4. Loputamise käigus jälgi vee äravoolu rennist. Kui vesi ei voola ära, kontrolli ning vajadusel kohenda renni kallet.
5. Peale rennide puhastamist vala ohtralt vett vihmaveetorudesse ja jälgi, kas vesi voolab vabalt alla. Vajadusel likvideeri ummistused.
6. Vaata üle ka vihmaveetorude jätkukohtade ja seinakinnituste seisukord, vajadusel pinguta kruvisid.

Katuste puhastamisel kasuta selleks ettenähtud turvavarustust.

Kui hooldustööde läbiviimiseks vajalikud vahendid ja turvavarustus puuduvad või vihmaveesüsteemid asuvad raskesti ligipääsetavas kohas, telli vihmaveesüsteemide puhastus professionaalidelt.

© Copyright Orima-Tuote Oy. Kankaantie 6, 16300 Orimattila
Ilma loata kasutamine ja kopeerimine on keelatud